アイム水中ポンプ

形式 V－105

構造図部品表

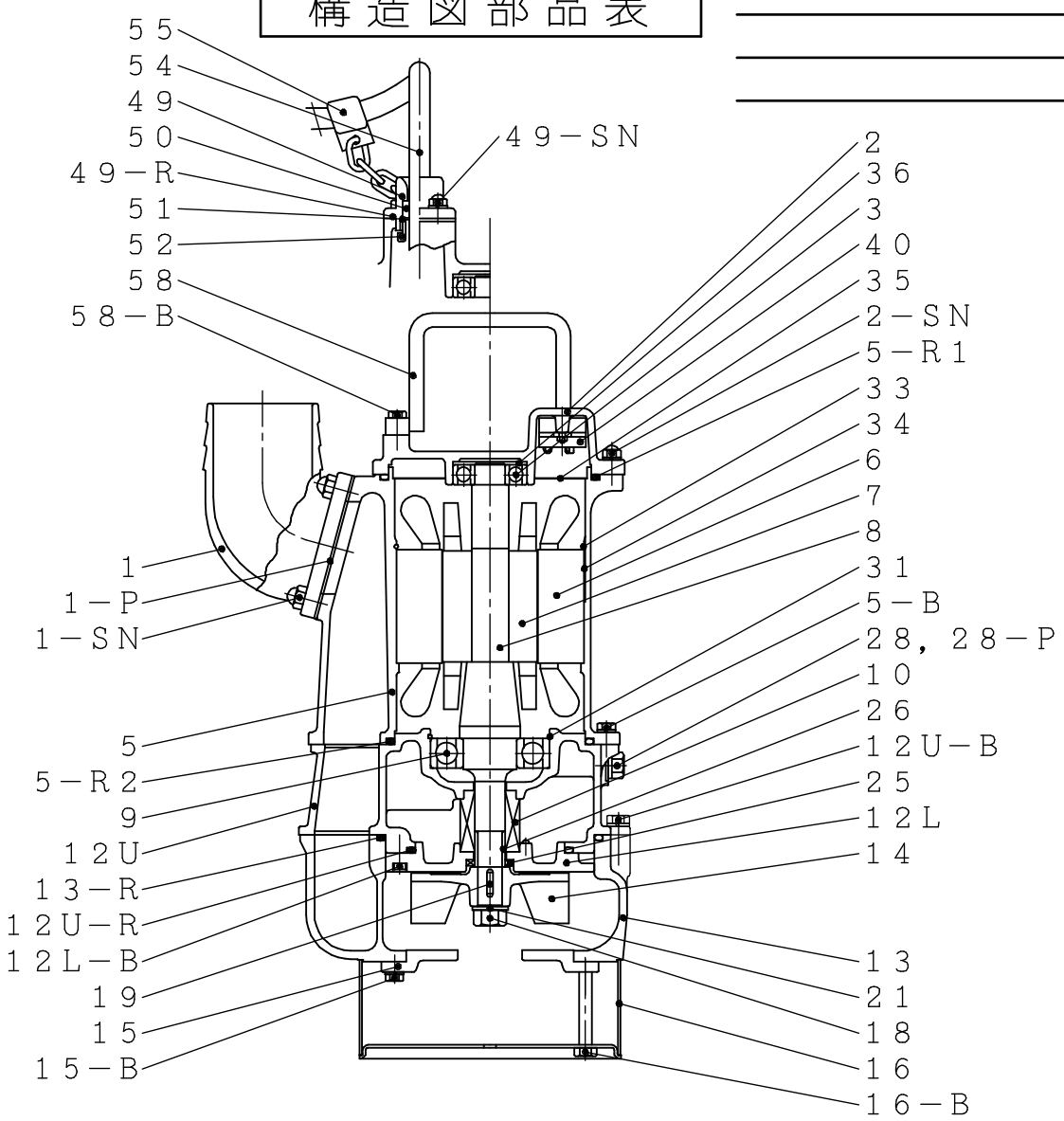

符号	部品名称	材質	符号	部品名称	材質	符号	部品名称	材質
1	吐出管	AC－2	25	ダストシール	N.B.R.	1－P	パッキン	N.B.R.
2	上部ケーシング	AC－2	26	シャフトスリーブ	SUS403	28－P	パッキン	SUS304/N.B.R.
3	上部軸受	6305ZZC3	28	オイルプラグ	SUS304	5－R1	Oリング	N.B.R.
5	モータフレーム	AC－2	31	軸受用スナップリング	SK5	5－R2	Oリング	N.B.R.
6	ステータ	－	33	ステーター用スナップリング	SUP4	12U－R	Oリング	N.B.R.
7	ローター	－	34	ステーター用キー	SF440	13－R	Oリング	N.B.R.
8	シャフト	S45C	35	絶縁板	プレスボード	49－R	Oリング	N.B.R.
9	下部軸受	6309ZZC3	36	波ワッシャー	SK5	5－B	ボルト	SUS304
10	軸封装置	メカシール	40	モーター保護器	オートカット	12U－B	ボルト	SUS304
12U	オイルボックス上	FC250	49	ベルマウス	AC－3	12L－B	六角穴付ボルト	SUS304
12L	オイルボックス下	FC250	50	ケーブル用パッキン	N.B.R.	15－B	ボルト	SUS304
13	ポンプケーシング	FCD450	51	ケーブル用ワッシャー	SS400	16－B	ボルト	SUS304
14	インペラー	FCD450	52	ケーブル用ネジグランド	SS400	58－B	ボルト	SUS304
15	底板	FCD450	54	キャブタイヤケーブル	3CT	1－SN	スタッド・袋ナット	SUS304
16	ストレーナ	SS400	55	ケーブルクランプ	SS400	2－SN	スタッド・袋ナット	SUS304
18	インペラーナット	SUS304	58	ハンドル	SS400	49－SN	スタッド・袋ナット	SUS304
19	インペラーキー	S45C						
21	インペラーワッシャー	SUS304						

図番 C－4104

アイム電機工業株式会社